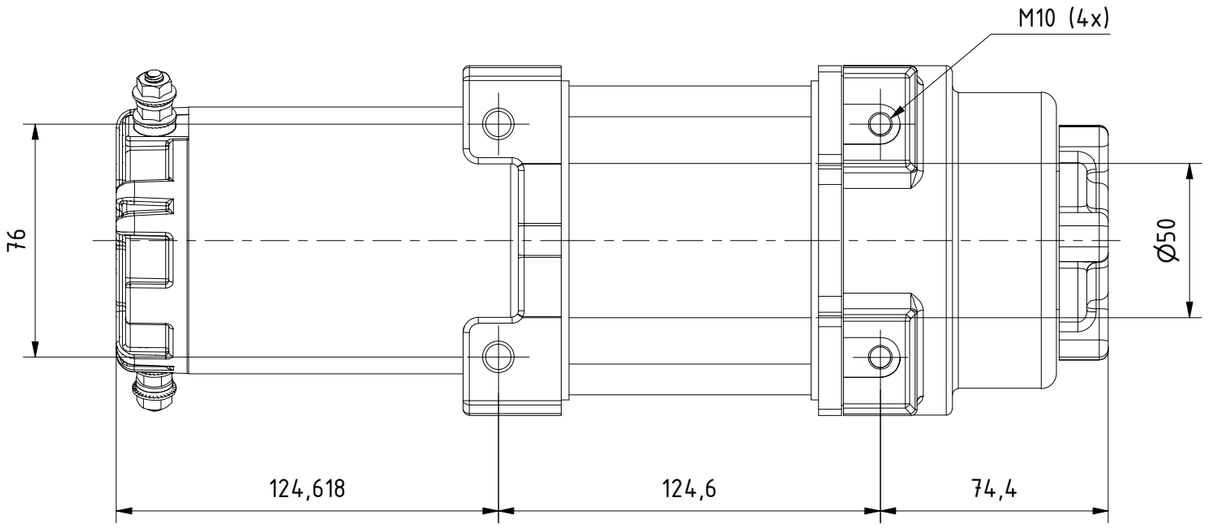

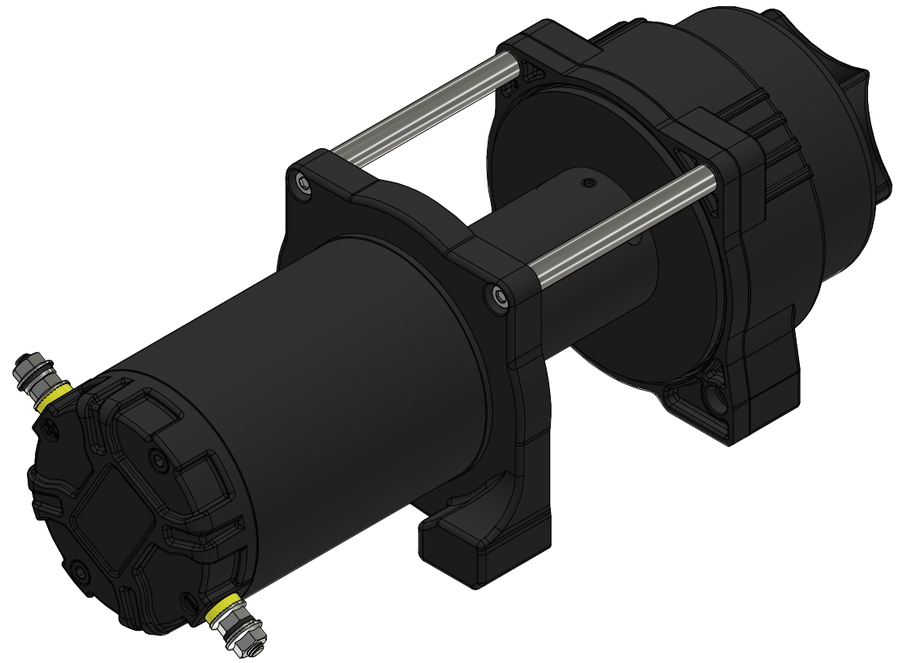

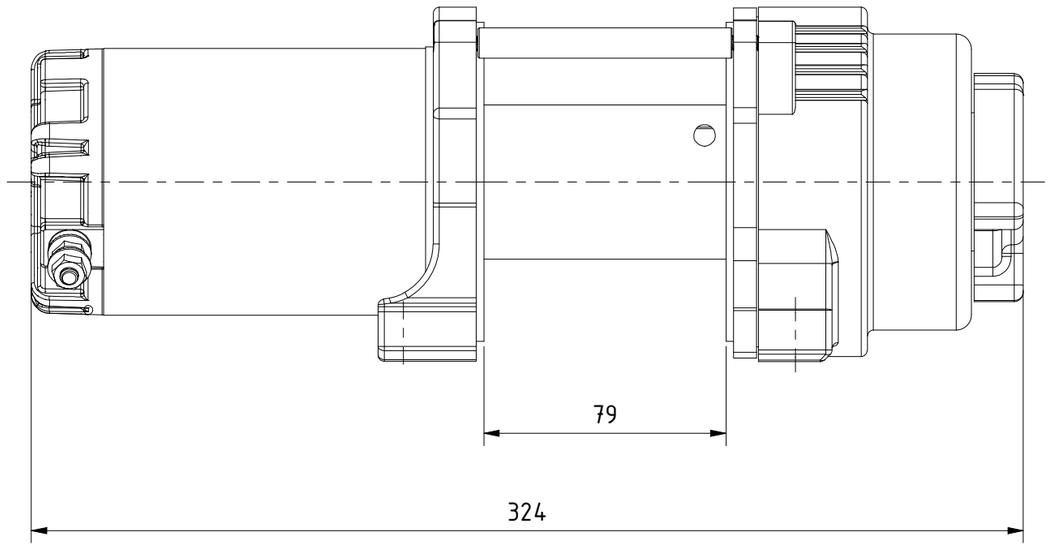

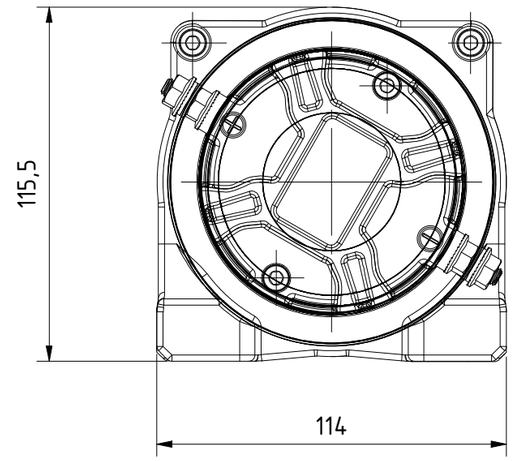

ProLux Systemtechnik
GmbH & Co. KG
Am Schinderwasen 7
D-89134 Blaustein

zul. Abw.

Werkstueckkanten

Massstab 1 : 2

Gewicht 9 kg

Werkstoff

	Datum	Name
Gezeichnet	04.04.2023	lang1ph
Kontrolliert		
Norm		

Benennung

Terra 3500 / 12V

Stahlseil

Oberfläche

Artikel-Nr. 649 455

1

A3

Status	Änderungen	Datum	Name

Weitergabe sowie Vervielfältigung dieser Zeichnung, Verwertung und Mitteilung seines Inhalts sind verboten, soweit nicht ausdrücklich gestattet. Zuwiderhandlungen verpflichten zu Schadenersatz. Alle Rechte für den Fall der Patent-, Gebrauchsmuster- oder Designeintragung vorbehalten.
The reproduction, distribution and utilization of this drawing as well as the communication of its contents to others without express authorization is prohibited. Offenders will be held liable for the payment of damages. All rights reserved in the event of the grant of a patent, utility model or design.